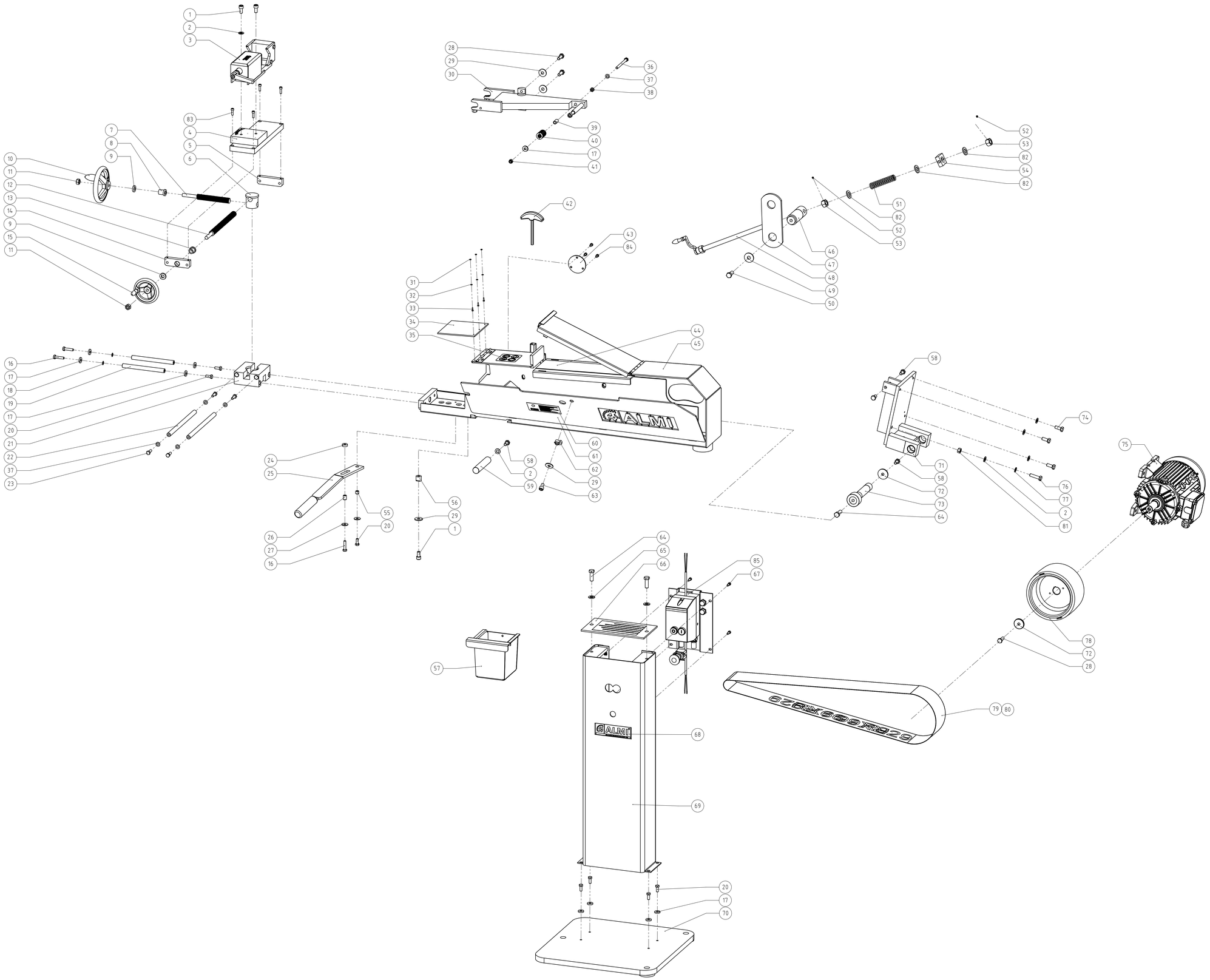

Posnr.	Aantal	Benaming	Tek. nr	Rev.	Opmerking
85	1	Schakelaar (sam)	04.00300	001	
84	3	Bzk.ck.schr. M6x10 ev. 8.8	07160.M6x10	000	
83	4	Bzk.ck.schr. M6x20 ev. 8.8	07160.M6x20	000	
82	3	Vlk.sluitr. M16 ev. zf.	38130.M16	000	
81	1	Zk.moer M10 ev. 8	01300.M10	000	
80	1	Schuurband R929 100x2000 P36	A044.00003	000	
79	1	Schuurband RX66 100x2000 P36	A044.00001	000	
78	1	Poelie	04.00050	000	
77	1	Vlk.sluitr. M10 ev. bv.	37420.M10	000	
76	1	Zk.tapbout M10x40 ev. 8.8	01210.M10x40	000	
75	1	Motor 230/400V 60Hz 3 fase 3kW	E030.00002	000	
74	3	Zk.tapbout M10x25 ev. 8.8	01210.M10x25	000	
73	1	Scharnieras	04.00046	000	
72	2	Sluitring	04.00049	000	
71	1	Motorstoel (sam)	04.00095	000	
70	1	Voet (sam)	04.00073	000	
69	1	Zuil (sam)	04.00111	001	
68	1	Almi sticker middel 14,8x4,6cm	A050.00002	000	
67	4	Bzk.ck.schr. M6x16 ev. 8.8	07160.M6x16	000	
66	1	Plaat (sam)	04.00313	000	
65	2	Vlk.sluitr. M12 ev. zf.	38130.M12	000	2x tbv 04.00311 Zak (sam)
64	3	Zk.tapbout M12x35 ev. 8.8	01210.M12x35	000	2x tbv 04.00311 Zak (sam)
63	1	Bzk.ck.schr. M10x16 ev. 8.8	07160.M10x16	000	
62	1	Deursluiting	04.00045	000	
61	1	Klep (sam)	04.00236	000	
60	1	Sticker zijklep 13x5 cm	A050.00025	000	
59	1	Steunas	04.00062	000	
58	4	Zk.tapbout M10x20 ev. 8.8	01210.M10x20	000	
57	1	Afvalbak	04.00056	000	
56	1	Aanslag	04.00124	000	
55	1	Boorbus DIN179A-8x10	G140.00001	000	
54	1	Kantelblok	04.00048	000	
53	2	Moer	04.00064	000	
52	2	Bzk.st.schr. M5x6 45H ke.	07840.M5x6	000	
51	1	Drukveer d=3,2 DM=20 LO=105	M090.00006	000	
50	1	Zk.tapbout M12x30 ev. 8.8	01210.M12x30	000	
49	1	Vlk.sluitr. M12 ev. d2=3xd1	38210.M12	000	
48	1	Spindel (sam)	04.00306	000	
47	1	Hijsplaat	04.00063	000	
46	1	Lageras (sam)	04.00309	000	
45	1	Kap (sam)	04.00132	000	
44	1	Grafietband 100mm	04.00068	000	
43	1	Afdekplaat	04.00257	000	
42	1	Inbussl.dw.greep slw8x100	M130.00001	000	
41	1	Zk.borgmoer M8 ev. 8	12300.M8	000	
40	1	Stempelveer 25/12,5x38	M090.00002	000	
39	1	Pijp	04.00185	000	
38	1	Zk.moer M8 ev. 8	01300.M8	000	
37	5	Vlk.sluitr. M8 ev. zf.	38130.M8	000	
36	1	Zk.tapbout M8x100 ev. 8.8	01210.M8x100	000	
35	1	Type AL43SH 8,5 x 8 cm	A050.00024	000	
34	1	Beschermglas	04.00059	000	
33	3	Bzk.vk.schr. M3x10 ev. 8.8	07470.M3x10	000	
32	3	Vlk.sluitr. M3 ev. zf.	38130.M3	000	
31	3	Zk.moer M3 ev. 8	01300.M3	000	
30	1	Lagerhouder (sam)	04.00235	000	
29	4	Vlk.sluitr. M10 ev. d2=3xd1	38210.M10	000	
28	3	Zk.tapbout M10x30 ev. 8.8	01210.M10x30	000	
27	2	Vlk.sluitr. M8 ev. d2=3xd1	38210.M8	000	
26	1	Boorbus DIN179A-8x16	G140.00002	000	
25	1	Herboom (sam)	04.00239	000	
24	1	Bus	04.00125	000	
23	4	Zk.tapbout M8x25 ev. 8.8	01210.M8x25	000	
22	2	Geleidingsas	04.00119	000	
21	1	Kruissupport (sam)	04.00238	000	
20	7	Zk.tapbout M8x20 ev. 8.8	01210.M8x20	000	4x tbv 04.00311 Zak (sam)
19	2	Geleidingsas	04.00033	000	
18	2	Pasring 0,3mm 8x14	38583.8x14	000	
17	9	Vlk.sluitr. M8 ev. zt.	38430.M8	000	4x tbv 04.00311 Zak (sam)
16	3	Zk.tapbout M8x35 ev.8.8	01210.M8x35	000	
15	1	Handwiel DIN950-AL-100-M12-D	M010.00001	000	
14	1	Blok	04.00158	000	
13	1	Glijlager	04.00170	000	
12	1	Spindel	04.00121	000	
11	2	Zk.moer M12 ev. 8	01300.M12	000	
10	1	Handwiel DIN950-AL-140-M12-D	M010.00003	000	
9	2	Ring	04.00004	000	
8	1	Glijlager	04.00003	000	
7	1	Spindel	04.00120	000	
6	1	Draadbus	04.00159	000	
5	1	Blok	04.00157	000	
4	1	Basisplaat klem (sam)	04.00237	000	
3	1	Klem (sam)	04.00080	000	
2	6	Vlk.sluitr. M10 ev. zf.	38130.M10	000	
1	3	Bzk.ck.schr. M10x30 ev. 8.8	07160.M10x20	000	

MATERIAAL :		TOLERANTIE : Algemene toleranties volgens ISO 2768-2	TOL. GEBIED : m
BEHANDELING :		Vormtoleranties volgens ISO 2768-1	TOL. GEBIED : m
MASSA (kg):		BENAMING : AL100U-02 400V 3 fase	
AANTAL :			
GET : EPI	DATUM : 13-6-2007	SCHAAL : 1:5	MIKTEENHEID : MM / Blad 1 VAN 2
OPMERKING :		FORMAAT : A0	TEKENING NR. : 04.00116
			REVISIE : 001

REPRODUKSIE VOLG AB TEN TE JA VRIJLEVERANDEN VAN DE ALMI MOTORS KRAN ALSO NL

0 MM 100 MM